AUTO COM ROMANIA
0724 717 546
0753 202 606
contact@auto-com.ro
SC Autocom Online SRL , J23/1164/2020, RO 26045383
Str. Horia Cloşca şi Crişan nr. 5, Otopeni, jud. Ilfov
www.elevatorauto.ro

Elevator dublu foarfecă Reihmann RHM S40, capacitate 4000Kg

REIHMANN RHM S40

2000 mm | 110 mm | 40s / 40s | 4000 Kg | 3 kW

RHM PROFESSIONAL

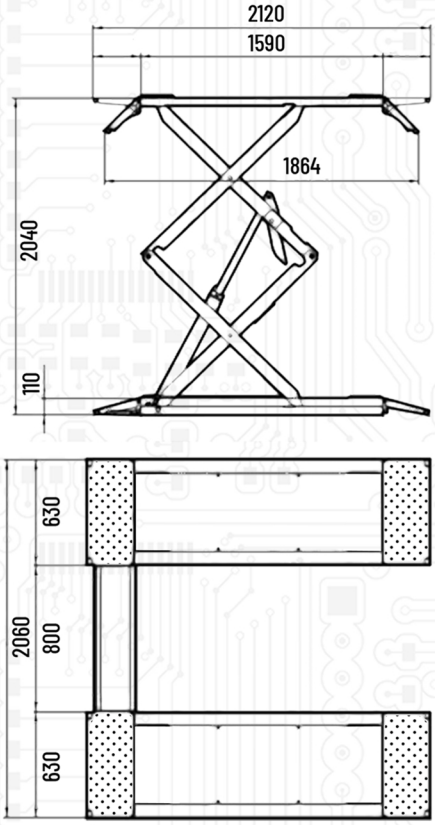

Date tehnice

Sarcina maxima de ridicare	4000 Kg
Inaltimea maxima de ridicare	2100 mm
Timp ridicare / coborare aprox.	40s / 40s
Putere motor pompa hidraulica	3 Kw
Tensiune alimentare	380 V
Inaltimea minima de ridicare	110 mm
Latime platforme	540 mm
Lungime platforme	1540 mm (2110 mm)
Greutate	800 Kg

Continutul livrarii

- Elevator auto Reihmann RHM S40
- Carte de control
- Manual pentru montaj și instructiuni de folosire (în limba romană)
- Certificat CE

Caracteristici

- Înălțimea minimă de la sol permite accesul ușor la vehicul și reglarea rapidă pentru ridicare
- Lungimea și lățimea reduse permit o mare libertate de mișcare în jurul elevatorului și asigură mai multă siguranță la locul de muncă
- Dispozitiv de sprijin mecanic cu pornire automată și oprire pneumatică pentru a garanta siguranță maximă la ridicare
- Circuit de control de joasă tensiune aprobat CE
- Știfturi de balamale cu bucșe auto-lubrifiante care nu necesită întreținere
- Controlul sincronizării hidraulice a celor două rampe, independent de distribuția sarcinii, cu dispozitiv de autoechilibrare brevetat
- Deblocare automată a sistemului de siguranța.
- Scăderea vitezei rampei la ridicare și așezare pe podea
- Alarma acustica in zona cea mai de jos a miscarii de coborare
- Imbinari foarfece din otel turnat pentru sarcina maxima